三相誘導電動機
THREE-PHASE INDUCTION MOTOR

出力 OUTPUT	形式 TYPE	FORM	定格 RATING	電圧 VOLTAGE (V)	周波数 FREQ. (Hz)	同期回転速度 SYNC. SPEED (min^{-1})	極数 POLES	耐熱クラス TH. CLASS	質量 MASS (kg)
3HP	TFOA	LK	S1	220/380	50	1500	4	F	29
2HP	TFOA	LK	S1	220/380	50	1000	6	F	31.5

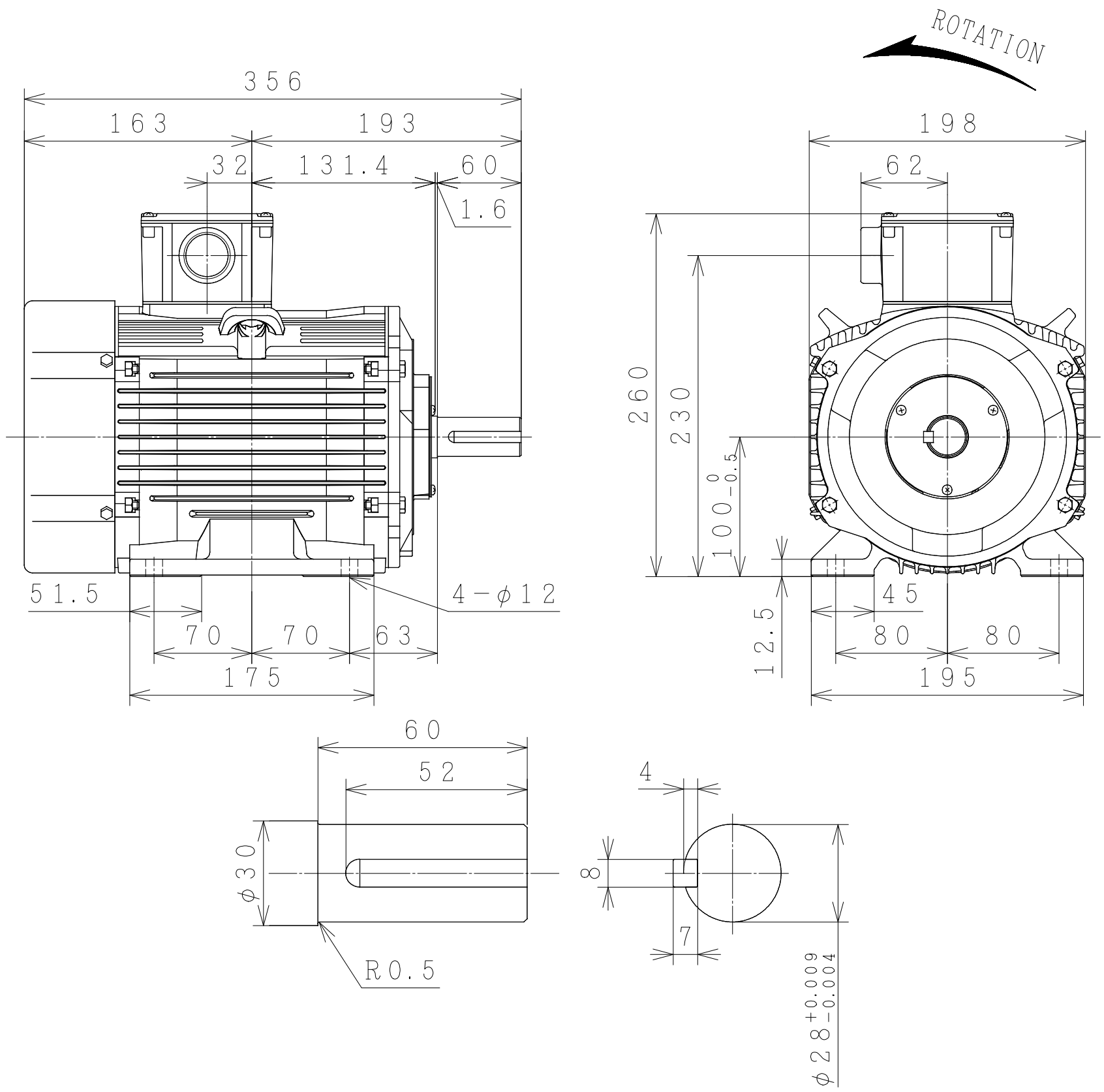

PROTECTION : IP55

ベース BASE	付 WITH / 不付 WITHOUT	キソボルト FOUNDATION BOLTS	付 WITH / 不付 WITHOUT		

用途 USE　　付属品 ACCESSORY

備考 NOTICE

御注文主 CUSTOMER 殿	数量 QTY.	受注番号 ORDER NO.	作業番号 WORK NO.	REV.

DWN. C. Saknarin 22-Mar-2016	寸法図 DIMENSIONS	HITACHI Hitachi Industrial Technology (Thailand),Ltd.	NARASHINO DWG. NO. 3244HTD03410	SH.
CHKD. P. Damrongsak				
APPD. T. Shimozono				

枠番 FRAME SIZE TFOAL−100L (TMHD)

様式5